THIS DRAWING IS OUR EXCLUSIVE PROPERTY. ITS ACCEPTANCE CONSTITUTES AN AGREEMENT, THAT IT SHALL BE TREATED AS A STRICTLY CONFIDENTIAL DOCUMENT AND IS TO BE RETURNED UPON REQUEST AND IS NOT TO BE COMMUNICATED, DISCLOSED OR COPIED EXPRESSLY AUTHORIZED IN WRITING BY US.

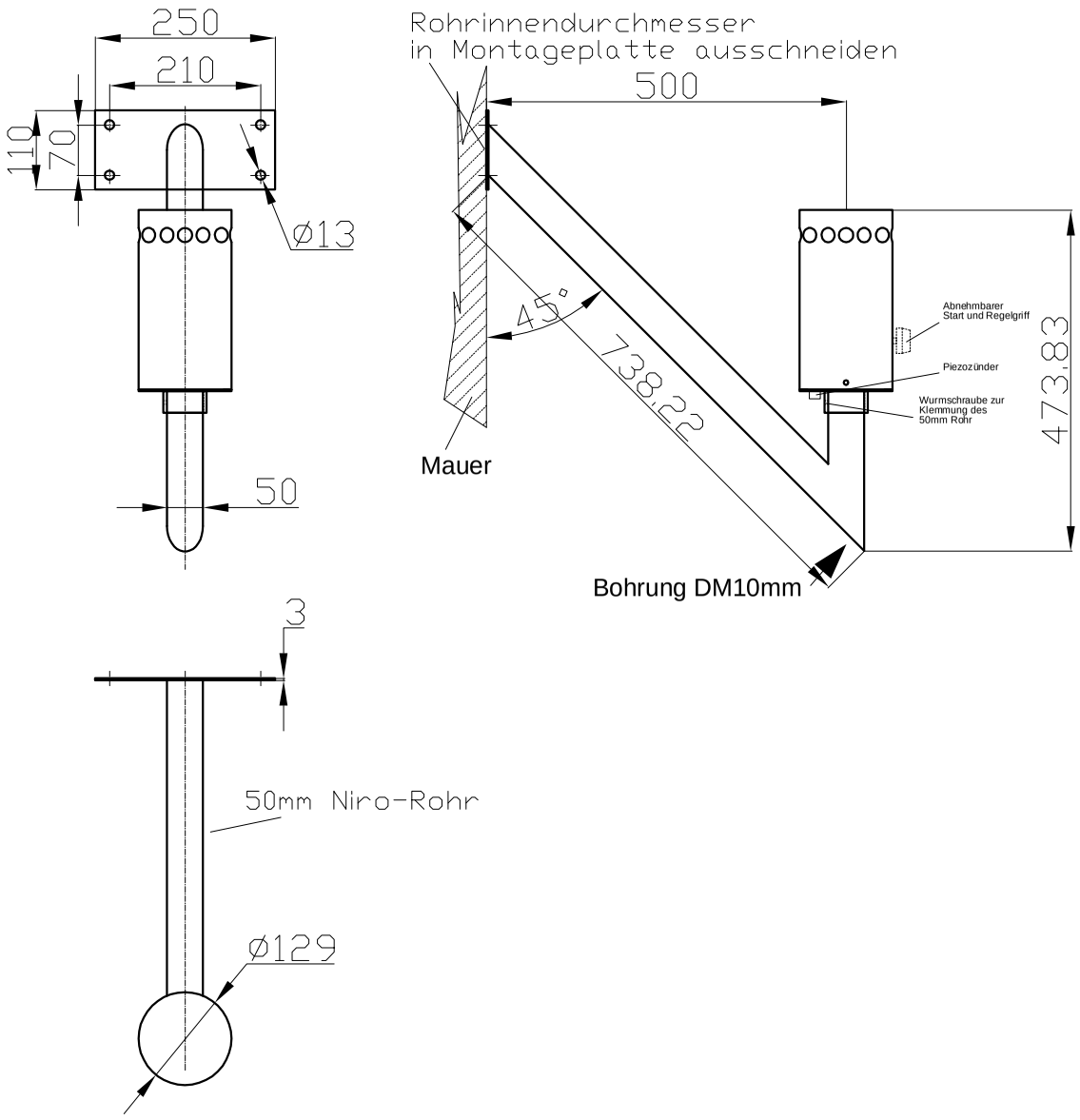

Maße in mm
Farbe: roh

Menge: ... Stück
Material: NIRO 2mm Korn220

DIESE ZEICHNUNG IST UNSER ALLEINIGES EIGENTUM. DURCH IHRE ANNAHME GILT ALS VEREINBART, DASS SIE WIE EIN STRENG GEHEIMES DOKUMENT ZU BEHANDELN IST. SIE DARF OHNE UNSERE SCHRIFTLICHE ZUSTIMMUNG NICHT KOPIERT ODER WEITERGEGEBEN WERDEN UND IST UNS AUF VERLANGEN ZURÜCKZUGEBEN

	BLATT SHEET												
–	1	Technisches Büro ING. ROBERT BAUER Albrechtstraße 78 A A-3400 Klosterneuburg Tel. 0 22 43/ 24 769 Fax 0 22 43/ 247692	2005	DATUM DATE	NAME NAME	ÄNDERUNG REVISION	DATUM DATE	NAME NAME	ARBEITS NR. ORDER NBR.	Format A 4	ZEICHNUNGS NR. DRAWING NUMBER	BLATT SHEET	
			EW./DSGN.	2.6.	Stauber	A			KUNDE CUSTOMER SfM101	Maßstab 1:10	SfM101	1	–
			GEZ./DRN.	2.6.	Stauber	B							
			GPR./CHD.			C			BENENNUNG TITLE Wandarm				
						D							